Janzen Lifttechnik GmbH
Rudolf-Diesel-Str. 3
D-49779 Niederlangen
Tel.: +49 (0) 5939/967 969-0
E-Mail: info@j-lifte.com
Internet: www.j-lifte.com

Die Janzen Lifttechnik GmbH S. 02

Standardhubtische S. 03
Serienausstattung S. 03
500kg S. 05
1.000kg S. 08
2.000kg S. 10
3.000kg S. 12

Individuelle Hubtische **S. 13**
Module für die Plattform S. 13
Erweiterungen für den Unterrahmen S. 17
Bedienung und Sensorik S. 18
Sonstiges S. 19

Referenzen **S. 21**

© Janzen Lifttechnik GmbH

Janzen Lifttechnik GmbH

- Schweres leicht heben! -

Wenn Sie schwere Lasten bewegen möchten, sind Sie bei uns an der richtigen Adresse. Auf knapp 1.500m² Fertigungsfläche produzieren wir Hubtische und Säulenheber, damit Sie Ihre Last ohne große Anstrengung heben, drehen, kippen und/oder verfahren können.

Sonderausstattung als Standard

Wir liefern hochwertige Produkte zu einem wettbewerbsfähigen Preis. Daher finden Sie in unserem Sortiment keine 'abgemagerten' Hubtische und Säulenheber; sondern robuste Industriehubtische, die auch in Jahren noch zuverlässig ihren Dienst erfüllen.

Mehr als Heben

Das reine Anheben und Absenken von Lasten reicht nicht immer aus. So sollen Gitterboxen oftmals gekippt werden, damit die Ware leichter entnommen werden kann. Oder der Produktionsprozess erfordert eine Fahrbewegung des Hubtisches bzw. eine Drehbewegung der Plattform.
Gut, dass wir Ihnen für das Drehen, Kippen und Fahren Module anbieten, die die Funktionsfähigkeit des Hubtisches erweitern.

Besuchen Sie uns!

Papier ist geduldig und keinem Urteil kann man besser trauen, als seinem eignen. Daher würden wir uns über einen Besuch von Ihnen freuen, so dass wir Sie für unsere Produkte und unser Unternehmen begeistern können.

© Janzen Lifttechnik GmbH

Standardhubtische

Nicht für jeden Anwendungsfall brauchen Sie einen individuellen Hubtisch. Für diesen Fall bieten wir Ihnen ein breites Sortiment an Standardhubtischen an.

Serienausstattung

Wartungsstützen

Jeder Hubtisch verfügt über Wartungsstützen, welche ein sicheres und einfaches Arbeiten unter der Plattform erlaubt.
Somit können notwendige Inspektions- und Wartungsarbeiten ohne Gefährdung durchgeführt werden.

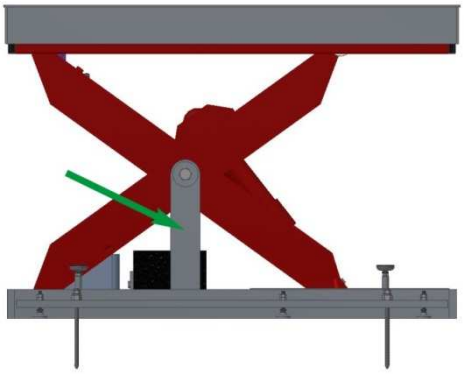

Umlaufende Fußschutzschaltleiste

Gerade bei Hubtischen, welche in der Grube versenkt werden, ist die Gefahr von Quetschungen zwischen der Hubtischplattform und dem umliegenden Boden groß.

Aus diesem Grund werden alle Hubtische mit einer umlaufenden Fußschutzschaltleiste geliefert. Bei Kontakt stoppen Sie die Senkbewegung der Hubtischplattform und verhindern somit eine Verletzung Ihrer Mitarbeiter.

Totmann-Bedienung

Bei einer Totmann-Bedienung fährt der Hubtisch nur solange, wie der Knopf fürs Heben bzw. Senken betätigt wird.
Lässt die Bedienperson die Bedienung los, stoppt der Hubtisch unverzüglich. Es besteht keine Gefährdung durch eine automatische Bewegung des Hubtisches.

© Janzen Lifttechnik GmbH

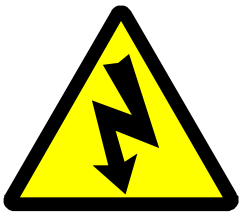

24V-Steuerspannung
Innerhalb des Steuerstromkreises verwenden wir ausschließlich 24 V-Gleichspannung. Muss der Schaltschrank geöffnet werden, verhindert die geringe Spannungshöhe, dass Verletzungen durch unachtsame Arbeitsweise entstehen können.

Rohrbruchsicherungen in den Zylindern
Rohrbruchsicherungen verschließen die Zylinder im Falle eines Schlauchbruches, so dass die Plattform auch im Schadensfall nicht abstürzen kann.

Robuste Industrieausführung
Auf dem Hubtischmarkt finden sich leider viele Hubtische, welche mit minimalem Materialeinsatz gefertigt werden.

Bei uns erhalten Sie Hubtische mit großzügigen, mechanischen Reserven. Die Last wird sicher geführt und man muss sich nicht sorgen, dass der Hubtisch den Belastungen nicht standhält. Wenn Sie eine langlebige, sichere Investition haben möchten, entscheiden Sie sich für einen Hubtisch der Janzen Lifttechnik GmbH.

Lieferumfang	Standardkonfiguration
- Schwerlastdübel - Gelenkstellfüße am Unterrahmen - Aufsetzbolzen - Umfangreiche Dokumentation - Installations- und Wartungsanleitung - Auf Wunsch inkl. Grubenplan	- Plattform und Unterrahmen in RAL 7016 (anthrazitgrau) - Schere in RAL 3020 (verkehrsrot) - Anschlussfertig mit 16A-CEE-Stecker (400V 3/N/PE 50 Hz) - 5m-Zuleitung für die Handbedienung - Hydraulikaggregat innenliegend - Schaltschrank innenliegend - Unterölaggregat mit 10% ED - Selbsttragender Unterrahmen

© Janzen Lifttechnik GmbH

Standardhubtische mit 500kg-Tragfähigkeit

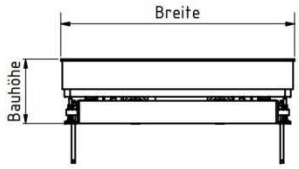

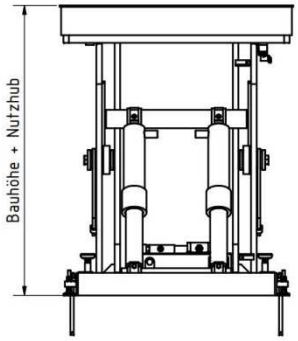

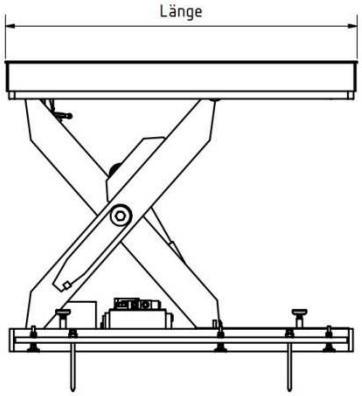

Typ	Nutzhub	Plattformlänge	Plattformbreite	Bauhöhe
H-0050-0600-0010	600 mm	1.050 mm	830 mm	240 mm
H-0050-0600-0020	600 mm	1.050 mm	1.000 mm	240 mm
H-0050-0600-0030	600 mm	1.050 mm	1.250 mm	240 mm
H-0050-0600-0040	600 mm	1.050 mm	1.500 mm	240 mm
H-0050-0600-0050	600 mm	1.050 mm	2.000 mm	240 mm
H-0050-0600-0060	600 mm	1.250 mm	830 mm	240 mm
H-0050-0600-0070	600 mm	1.250 mm	1.000 mm	240 mm
H-0050-0600-0080	600 mm	1.250 mm	1.250 mm	240 mm
H-0050-0600-0090	600 mm	1.250 mm	1.500 mm	240 mm
H-0050-0600-0100	600 mm	1.250 mm	2.000 mm	240 mm
H-0050-0600-0110	600 mm	1.500 mm	830 mm	240 mm
H-0050-0600-0120	600 mm	1.500 mm	1.000 mm	240 mm
H-0050-0600-0130	600 mm	1.500 mm	1.250 mm	240 mm
H-0050-0600-0140	600 mm	1.500 mm	1.500 mm	240 mm
H-0050-0600-0150	600 mm	1.500 mm	2.000 mm	240 mm
H-0050-0600-0160	600 mm	2.000 mm	830 mm	240 mm
H-0050-0600-0170	600 mm	2.000 mm	1.000 mm	240 mm
H-0050-0600-0180	600 mm	2.000 mm	1.250 mm	240 mm
H-0050-0600-0190	600 mm	2.000 mm	1.500 mm	240 mm
H-0050-0600-0200	600 mm	2.000 mm	2.000 mm	240 mm
H-0050-0600-0210	600 mm	2.500 mm	830 mm	240 mm
H-0050-0600-0220	600 mm	2.500 mm	1.000 mm	240 mm
H-0050-0600-0230	600 mm	2.500 mm	1.250 mm	240 mm
H-0050-0600-0240	600 mm	2.500 mm	1.500 mm	240 mm
H-0050-0600-0250	600 mm	2.500 mm	2.000 mm	240 mm
H-0050-0600-0260	600 mm	3.000 mm	830 mm	240 mm
H-0050-0600-0270	600 mm	3.000 mm	1.000 mm	240 mm
H-0050-0600-0280	600 mm	3.000 mm	1.250 mm	240 mm
H-0050-0600-0290	600 mm	3.000 mm	1.500 mm	240 mm
H-0050-0600-0300	600 mm	3.000 mm	2.000 mm	240 mm

H-0050-0800-0010	800 mm	1.250 mm	830 mm	240 mm
H-0050-0800-0020	800 mm	1.250 mm	1.000 mm	240 mm

© Janzen Lifttechnik GmbH

Typ	Nutzhub	Plattformlänge	Plattformbreite	Bauhöhe
H-0050-0800-0030	800 mm	1.250 mm	1.250 mm	240 mm
H-0050-0800-0040	800 mm	1.250 mm	1.500 mm	240 mm
H-0050-0800-0050	800 mm	1.250 mm	2.000 mm	240 mm
H-0050-0800-0060	800 mm	1.500 mm	830 mm	240 mm
H-0050-0800-0070	800 mm	1.500 mm	1.000 mm	240 mm
H-0050-0800-0080	800 mm	1.500 mm	1.250 mm	240 mm
H-0050-0800-0090	800 mm	1.500 mm	1.500 mm	240 mm
H-0050-0800-0100	800 mm	1.500 mm	2.000 mm	240 mm
H-0050-0800-0110	800 mm	2.000 mm	830 mm	240 mm
H-0050-0800-0120	800 mm	2.000 mm	1.000 mm	240 mm
H-0050-0800-0130	800 mm	2.000 mm	1.250 mm	240 mm
H-0050-0800-0140	800 mm	2.000 mm	1.500 mm	240 mm
H-0050-0800-0150	800 mm	2.000 mm	2.000 mm	240 mm
H-0050-0800-0160	800 mm	2.500 mm	830 mm	240 mm
H-0050-0800-0170	800 mm	2.500 mm	1.000 mm	240 mm
H-0050-0800-0180	800 mm	2.500 mm	1.250 mm	240 mm
H-0050-0800-0190	800 mm	2.500 mm	1.500 mm	240 mm
H-0050-0800-0200	800 mm	2.500 mm	2.000 mm	240 mm
H-0050-0800-0210	800 mm	3.000 mm	830 mm	240 mm
H-0050-0800-0220	800 mm	3.000 mm	1.000 mm	240 mm
H-0050-0800-0230	800 mm	3.000 mm	1.250 mm	240 mm
H-0050-0800-0240	800 mm	3.000 mm	1.500 mm	240 mm
H-0050-0800-0250	800 mm	3.000 mm	2.000 mm	240 mm
H-0050-1000-0060	1.000 mm	2.000 mm	830 mm	240 mm
H-0050-1000-0070	1.000 mm	2.000 mm	1.000 mm	240 mm
H-0050-1000-0080	1.000 mm	2.000 mm	1.250 mm	240 mm
H-0050-1000-0090	1.000 mm	2.000 mm	1.500 mm	240 mm
H-0050-1000-0100	1.000 mm	2.000 mm	2.000 mm	240 mm
H-0050-1000-0110	1.000 mm	2.500 mm	830 mm	240 mm
H-0050-1000-0120	1.000 mm	2.500 mm	1.000 mm	240 mm
H-0050-1000-0130	1.000 mm	2.500 mm	1.250 mm	240 mm
H-0050-1000-0140	1.000 mm	2.500 mm	1.500 mm	240 mm
H-0050-1000-0150	1.000 mm	2.500 mm	2.000 mm	240 mm
H-0050-1000-0160	1.000 mm	3.000 mm	830 mm	240 mm
H-0050-1000-0170	1.000 mm	3.000 mm	1.000 mm	240 mm
H-0050-1000-0180	1.000 mm	3.000 mm	1.250 mm	240 mm
H-0050-1000-0190	1.000 mm	3.000 mm	1.500 mm	240 mm
H-0050-1000-0200	1.000 mm	3.000 mm	2.000 mm	240 mm
H-0050-1200-0060	1.200 mm	2.000 mm	830 mm	240 mm
H-0050-1200-0070	1.200 mm	2.000 mm	1.000 mm	240 mm
H-0050-1200-0080	1.200 mm	2.000 mm	1.250 mm	240 mm
H-0050-1200-0090	1.200 mm	2.000 mm	1.500 mm	240 mm
H-0050-1200-0100	1.200 mm	2.000 mm	2.000 mm	240 mm
H-0050-1200-0110	1.200 mm	2.500 mm	830 mm	240 mm
H-0050-1200-0120	1.200 mm	2.500 mm	1.000 mm	240 mm

© Janzen Lifttechnik GmbH

Typ	Nutzhub	Plattformlänge	Plattformbreite	Bauhöhe
H-0050-1200-0130	1.200 mm	2.500 mm	1.250 mm	240 mm
H-0050-1200-0140	1.200 mm	2.500 mm	1.500 mm	240 mm
H-0050-1200-0150	1.200 mm	2.500 mm	2.000 mm	240 mm
H-0050-1200-0160	1.200 mm	3.000 mm	830 mm	240 mm
H-0050-1200-0170	1.200 mm	3.000 mm	1.000 mm	240 mm
H-0050-1200-0180	1.200 mm	3.000 mm	1.250 mm	240 mm
H-0050-1200-0190	1.200 mm	3.000 mm	1.500 mm	240 mm
H-0050-1200-0200	1.200 mm	3.000 mm	2.000 mm	240 mm

H-0050-1500-0060	1.500 mm	2.500 mm	830 mm	240 mm
H-0050-1500-0070	1.500 mm	2.500 mm	1.000 mm	240 mm
H-0050-1500-0080	1.500 mm	2.500 mm	1.250 mm	240 mm
H-0050-1500-0090	1.500 mm	2.500 mm	1.500 mm	240 mm
H-0050-1500-0100	1.500 mm	2.500 mm	2.000 mm	240 mm
H-0050-1500-0110	1.500 mm	3.000 mm	830 mm	240 mm
H-0050-1500-0120	1.500 mm	3.000 mm	1.000 mm	240 mm
H-0050-1500-0130	1.500 mm	3.000 mm	1.250 mm	240 mm
H-0050-1500-0140	1.500 mm	3.000 mm	1.500 mm	240 mm
H-0050-1500-0150	1.500 mm	3.000 mm	2.000 mm	240 mm

© Janzen Lifttechnik GmbH

Standardhubtische mit 1.000kg-Tragfähigkeit

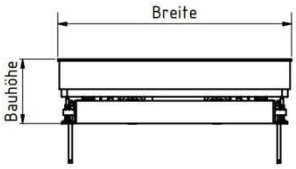

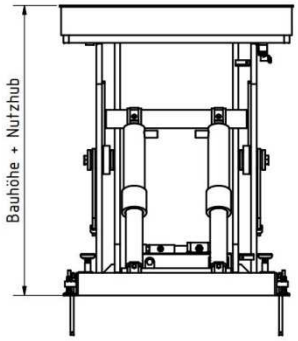

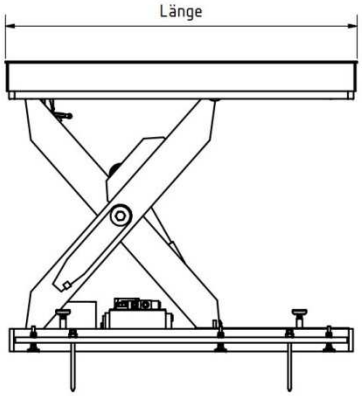

Typ	Nutzhub	Plattformlänge	Plattformbreite	Bauhöhe
H-0100-0600-0010	600 mm	1.050 mm	830 mm	240 mm
H-0100-0600-0020	600 mm	1.050 mm	1.000 mm	240 mm
H-0100-0600-0030	600 mm	1.050 mm	1.250 mm	240 mm
H-0100-0600-0040	600 mm	1.050 mm	1.500 mm	240 mm
H-0100-0600-0050	600 mm	1.050 mm	2.000 mm	240 mm
H-0100-0600-0060	600 mm	1.250 mm	830 mm	240 mm
H-0100-0600-0070	600 mm	1.250 mm	1.000 mm	240 mm
H-0100-0600-0080	600 mm	1.250 mm	1.250 mm	240 mm
H-0100-0600-0090	600 mm	1.250 mm	1.500 mm	240 mm
H-0100-0600-0100	600 mm	1.250 mm	2.000 mm	240 mm
H-0100-0600-0110	600 mm	1.500 mm	830 mm	240 mm
H-0100-0600-0120	600 mm	1.500 mm	1.000 mm	240 mm
H-0100-0600-0130	600 mm	1.500 mm	1.250 mm	240 mm
H-0100-0600-0140	600 mm	1.500 mm	1.500 mm	240 mm
H-0100-0600-0150	600 mm	1.500 mm	2.000 mm	240 mm
H-0100-0600-0160	600 mm	2.000 mm	830 mm	240 mm
H-0100-0600-0170	600 mm	2.000 mm	1.000 mm	240 mm
H-0100-0600-0180	600 mm	2.000 mm	1.250 mm	240 mm
H-0100-0600-0190	600 mm	2.000 mm	1.500 mm	240 mm
H-0100-0600-0200	600 mm	2.000 mm	2.000 mm	240 mm

H-0100-0800-0010	800 mm	1.250 mm	830 mm	240 mm
H-0100-0800-0020	800 mm	1.250 mm	1.000 mm	240 mm
H-0100-0800-0030	800 mm	1.250 mm	1.250 mm	240 mm
H-0100-0800-0040	800 mm	1.250 mm	1.500 mm	240 mm
H-0100-0800-0050	800 mm	1.250 mm	2.000 mm	240 mm
H-0100-0800-0060	800 mm	1.500 mm	830 mm	240 mm
H-0100-0800-0070	800 mm	1.500 mm	1.000 mm	240 mm
H-0100-0800-0080	800 mm	1.500 mm	1.250 mm	240 mm
H-0100-0800-0090	800 mm	1.500 mm	1.500 mm	240 mm
H-0100-0800-0100	800 mm	1.500 mm	2.000 mm	240 mm
H-0100-0800-0110	800 mm	2.000 mm	830 mm	240 mm
H-0100-0800-0120	800 mm	2.000 mm	1.000 mm	240 mm

© Janzen Lifttechnik GmbH

Typ	Nutzhub	Plattformlänge	Plattformbreite	Bauhöhe
H-0100-0800-0130	800 mm	2.000 mm	1.250 mm	240 mm
H-0100-0800-0140	800 mm	2.000 mm	1.500 mm	240 mm
H-0100-0800-0150	800 mm	2.000 mm	2.000 mm	240 mm
H-0100-0800-0160	800 mm	2.500 mm	830 mm	240 mm
H-0100-0800-0170	800 mm	2.500 mm	1.000 mm	240 mm
H-0100-0800-0180	800 mm	2.500 mm	1.250 mm	240 mm
H-0100-0800-0190	800 mm	2.500 mm	1.500 mm	240 mm
H-0100-0800-0200	800 mm	2.500 mm	2.000 mm	240 mm
H-0100-1000-0060	1.000 mm	2.000 mm	830 mm	240 mm
H-0100-1000-0070	1.000 mm	2.000 mm	1.000 mm	240 mm
H-0100-1000-0080	1.000 mm	2.000 mm	1.250 mm	240 mm
H-0100-1000-0090	1.000 mm	2.000 mm	1.500 mm	240 mm
H-0100-1000-0100	1.000 mm	2.000 mm	2.000 mm	240 mm
H-0100-1000-0110	1.000 mm	2.500 mm	830 mm	240 mm
H-0100-1000-0120	1.000 mm	2.500 mm	1.000 mm	240 mm
H-0100-1000-0130	1.000 mm	2.500 mm	1.250 mm	240 mm
H-0100-1000-0140	1.000 mm	2.500 mm	1.500 mm	240 mm
H-0100-1000-0150	1.000 mm	2.500 mm	2.000 mm	240 mm
H-0100-1000-0160	1.000 mm	3.000 mm	1.000 mm	310 mm
H-0100-1000-0170	1.000 mm	3.000 mm	1.250 mm	310 mm
H-0100-1000-0180	1.000 mm	3.000 mm	1.500 mm	310 mm
H-0100-1000-0190	1.000 mm	3.000 mm	2.000 mm	310 mm
H-0100-1200-0060	1.200 mm	2.000 mm	830 mm	240 mm
H-0100-1200-0070	1.200 mm	2.000 mm	1.000 mm	240 mm
H-0100-1200-0080	1.200 mm	2.000 mm	1.250 mm	240 mm
H-0100-1200-0090	1.200 mm	2.000 mm	1.500 mm	240 mm
H-0100-1200-0100	1.200 mm	2.000 mm	2.000 mm	240 mm
H-0100-1200-0110	1.200 mm	2.500 mm	830 mm	240 mm
H-0100-1200-0120	1.200 mm	2.500 mm	1.000 mm	240 mm
H-0100-1200-0130	1.200 mm	2.500 mm	1.250 mm	240 mm
H-0100-1200-0140	1.200 mm	2.500 mm	1.500 mm	240 mm
H-0100-1200-0150	1.200 mm	2.500 mm	2.000 mm	240 mm
H-0100-1200-0160	1.200 mm	3.000 mm	1.000 mm	310 mm
H-0100-1200-0170	1.200 mm	3.000 mm	1.250 mm	310 mm
H-0100-1200-0180	1.200 mm	3.000 mm	1.500 mm	310 mm
H-0100-1200-0190	1.200 mm	3.000 mm	2.000 mm	310 mm
H-0100-1500-0060	1.500 mm	2.500 mm	830 mm	240 mm
H-0100-1500-0070	1.500 mm	2.500 mm	1.000 mm	240 mm
H-0100-1500-0080	1.500 mm	2.500 mm	1.250 mm	240 mm
H-0100-1500-0090	1.500 mm	2.500 mm	1.500 mm	240 mm
H-0100-1500-0100	1.500 mm	2.500 mm	2.000 mm	240 mm
H-0100-1500-0110	1.500 mm	3.000 mm	1.000 mm	310 mm
H-0100-1500-0120	1.500 mm	3.000 mm	1.250 mm	310 mm
H-0100-1500-0130	1.500 mm	3.000 mm	1.500 mm	310 mm
H-0100-1500-0140	1.500 mm	3.000 mm	2.000 mm	310 mm

© Janzen Lifttechnik GmbH

Standardhubtische mit 2.000kg-Tragfähigkeit

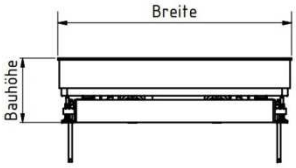

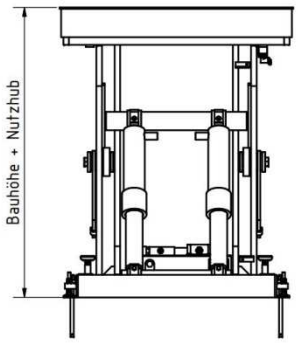

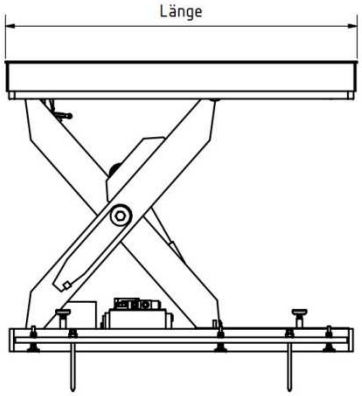

Typ	Nutzhub	Plattformlänge	Plattformbreite	Bauhöhe
H-0200-0600-0010	600 mm	1.050 mm	830 mm	240 mm
H-0200-0600-0020	600 mm	1.050 mm	1.000 mm	240 mm
H-0200-0600-0030	600 mm	1.050 mm	1.250 mm	240 mm
H-0200-0600-0040	600 mm	1.050 mm	1.500 mm	240 mm
H-0200-0800-0010	800 mm	1.250 mm	830 mm	240 mm
H-0200-0800-0020	800 mm	1.250 mm	1.000 mm	240 mm
H-0200-0800-0030	800 mm	1.250 mm	1.250 mm	240 mm
H-0200-0800-0040	800 mm	1.250 mm	1.500 mm	240 mm
H-0200-1000-0010	1.000 mm	2.000 mm	1.000 mm	310 mm
H-0200-1000-0020	1.000 mm	2.000 mm	1.250 mm	310 mm
H-0200-1000-0030	1.000 mm	2.000 mm	1.500 mm	310 mm
H-0200-1000-0040	1.000 mm	2.000 mm	2.000 mm	310 mm
H-0200-1000-0050	1.000 mm	2.500 mm	1.000 mm	310 mm
H-0200-1000-0060	1.000 mm	2.500 mm	1.250 mm	310 mm
H-0200-1000-0070	1.000 mm	2.500 mm	1.500 mm	310 mm
H-0200-1000-0080	1.000 mm	2.500 mm	2.000 mm	310 mm
H-0200-1000-0090	1.000 mm	3.000 mm	1.000 mm	310 mm
H-0200-1000-0100	1.000 mm	3.000 mm	1.250 mm	310 mm
H-0200-1000-0110	1.000 mm	3.000 mm	1.500 mm	310 mm
H-0200-1000-0120	1.000 mm	3.000 mm	2.000 mm	310 mm
H-0200-1200-0050	1.200 mm	2.000 mm	1.000 mm	310 mm
H-0200-1200-0060	1.200 mm	2.000 mm	1.250 mm	310 mm
H-0200-1200-0070	1.200 mm	2.000 mm	1.500 mm	310 mm
H-0200-1200-0080	1.200 mm	2.000 mm	2.000 mm	310 mm
H-0200-1200-0090	1.200 mm	2.500 mm	1.000 mm	310 mm
H-0200-1200-0100	1.200 mm	2.500 mm	1.250 mm	310 mm
H-0200-1200-0110	1.200 mm	2.500 mm	1.500 mm	310 mm
H-0200-1200-0120	1.200 mm	2.500 mm	2.000 mm	310 mm
H-0200-1200-0130	1.200 mm	3.000 mm	1.000 mm	310 mm

© Janzen Lifttechnik GmbH

Typ	Nutzhub	Plattformlänge	Plattformbreite	Bauhöhe
H-0200-1200-0140	1.200 mm	3.000 mm	1.250 mm	310 mm
H-0200-1200-0150	1.200 mm	3.000 mm	1.500 mm	310 mm
H-0200-1200-0160	1.200 mm	3.000 mm	2.000 mm	310 mm

H-0200-1500-0050	1.500 mm	2.500 mm	1.000 mm	310 mm
H-0200-1500-0060	1.500 mm	2.500 mm	1.250 mm	310 mm
H-0200-1500-0070	1.500 mm	2.500 mm	1.500 mm	310 mm
H-0200-1500-0080	1.500 mm	2.500 mm	2.000 mm	310 mm
H-0200-1500-0090	1.500 mm	3.000 mm	1.000 mm	310 mm
H-0200-1500-0100	1.500 mm	3.000 mm	1.250 mm	310 mm
H-0200-1500-0110	1.500 mm	3.000 mm	1.500 mm	310 mm
H-0200-1500-0120	1.500 mm	3.000 mm	2.000 mm	310 mm

© Janzen Lifttechnik GmbH

Standardhubtische mit 3.000kg-Tragfähigkeit

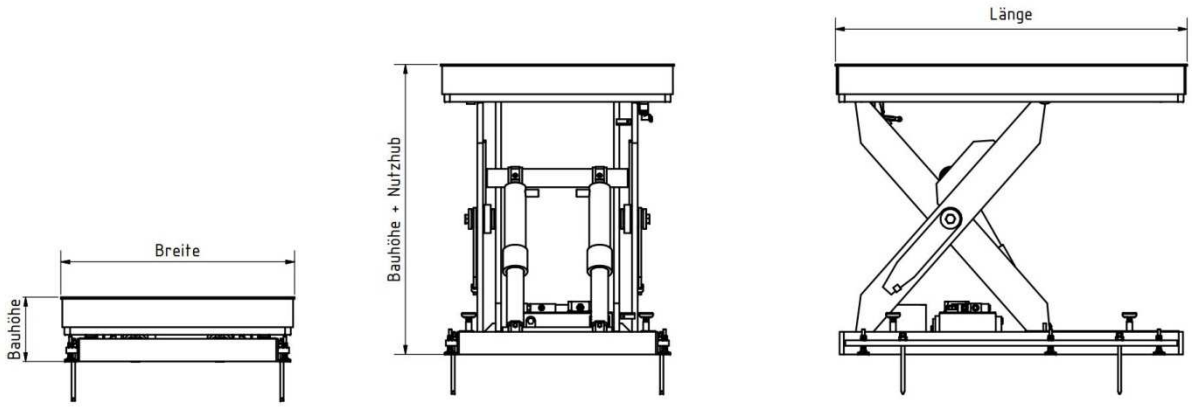

Typ	Nutzhub	Plattformlänge	Plattformbreite	Bauhöhe
H-0300-0915-0010	915 mm	1.500 mm	1.000 mm	310 mm
H-0300-0915-0020	915 mm	1.500 mm	1.250 mm	310 mm
H-0300-0915-0030	915 mm	1.500 mm	1.500 mm	310 mm
H-0300-0915-0040	915 mm	1.500 mm	2.000 mm	310 mm
H-0300-0915-0050	915 mm	2.000 mm	1.000 mm	310 mm
H-0300-0915-0060	915 mm	2.000 mm	1.250 mm	310 mm
H-0300-0915-0070	915 mm	2.000 mm	1.500 mm	310 mm
H-0300-0915-0080	915 mm	2.000 mm	2.000 mm	310 mm
H-0300-1000-0010	1.000 mm	2.000 mm	1.000 mm	310 mm
H-0300-1000-0020	1.000 mm	2.000 mm	1.250 mm	310 mm
H-0300-1000-0030	1.000 mm	2.000 mm	1.500 mm	310 mm
H-0300-1000-0040	1.000 mm	2.000 mm	2.000 mm	310 mm
H-0300-1200-0050	1.200 mm	2.000 mm	1.000 mm	310 mm
H-0300-1200-0060	1.200 mm	2.000 mm	1.250 mm	310 mm
H-0300-1200-0070	1.200 mm	2.000 mm	1.500 mm	310 mm
H-0300-1200-0080	1.200 mm	2.000 mm	2.000 mm	310 mm
H-0300-1200-0090	1.200 mm	2.500 mm	1.000 mm	310 mm
H-0300-1500-0030	1.500 mm	2.500 mm	1.000 mm	310 mm

© Janzen Lifttechnik GmbH

Individuelle Hubtische

Wenn Sie unter den Standardhubtischen kein passendes Produkt finden, sind Sie bei uns erst recht richtig. Unsere große Stärke liegt in der Fertigung von individuellen Hubtischen speziell für Ihren Anwendungsfall.

Bei der Konstruktion greifen wir immer auf unsere durchdachten und bewährten Baugruppen zurück, so dass Sie schon bald einen günstigen und zuverlässigen Hubtisch Ihr eigenen können. Dabei ist es unerheblich, ob Sie individuelle Abmessungen, andere Traglasten oder spezielle Aufbauten wünschen, wir sind der richtig Ansprechpartner.
Um Ihnen zu zeigen, was beispielsweise möglich ist, finden Sie nachfolgend einige Erweiterungen, welche Sie für unsere Hubtische erhalten können. Weitere Besonderheiten finden Sie im letzten Kapitel unter den aufgeführten Referenzen.

Module für die Plattform

Rollenbahnen
Mit Hilfe von Rollenbahnen lassen sich Lasten leicht auf oder vom Hubtisch bewegen. Für unsere Hubtische bekommen Sie Rollenbahnen mit und ohne Antrieb, sowie für die Längs- als auch die Querförderung von Gütern.

Geländer
Die Standardausstattung wenn Personen oder Güter auf der Plattform geschützt werden sollen. Unsere Geländer erhalten Sie in drei Ausführungen steckbar, schraubbar oder fest verschweißt.

Selbstverständlich erhalten Sie bei uns auch die passenden Zugangstüren für Ihren Hubtisch.

© Janzen Lifttechnik GmbH

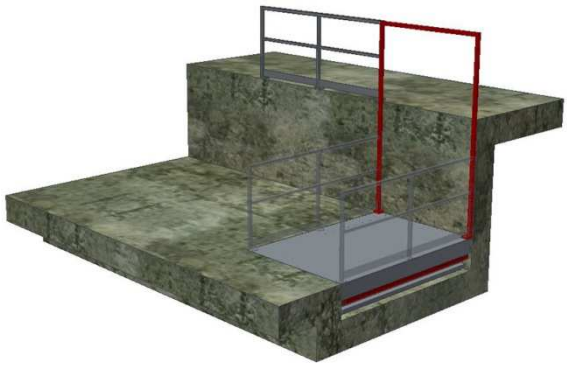

Portalgeländer

In bestimmten Fällen kann man sich eine elektromechanische Verriegelung der oberen Zugangstür sparen und stattdessen ein Portalgeländer einsetzen. Sollten die Voraussetzungen bei Ihnen zutreffen, werden wir Sie hierauf ansprechen und Ihnen diese günstige Alternative anbieten.

Kippplattformen

In vielen Anwendungsfällen reicht das Anheben der Last nicht aus, sondern es ist auch noch eine Kippbewegung erforderlich. Hierfür bieten wir Ihnen einen Aufbau an, welcher dieses ohne Probleme erledigt.

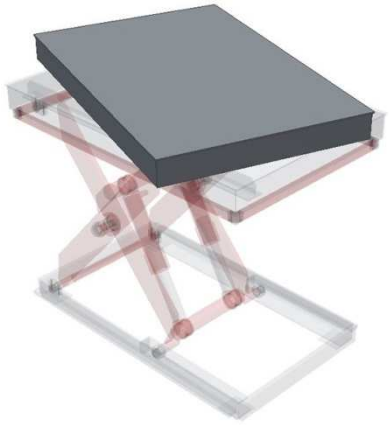

Drehplattformen

Sollte neben der Hubbewegung auch eine Drehbewegung erforderlich sein, montieren wir Ihnen gerne eine Drehplattform auf Ihren Hubtisch. Auf Wunsch liefern wir Ihnen diese Plattform mit oder ohne eigenen Antrieb.

© Janzen Lifttechnik GmbH

Ladeklappen

Wird der Hubtisch zum be- und entladen von Fahrzeugen verwendet, sollte eine Ladeklappe vorgesehen werden. Diese überbrückt den Spalt zwischen dem Hubtisch und dem Fahrzeug. Gleichzeitig werden dabei geringe Höhenunterschiede ausgeglichen.

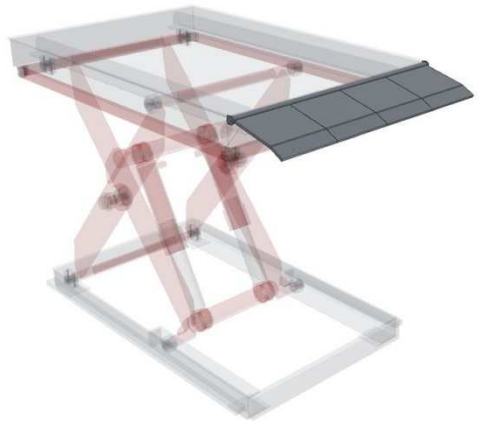

Prismenaufbau

Der Prismenaufbau eignet sich immer dann, wenn Coils oder andere runde, stabförmige Lasten bewegt werden müssen.
Die Plattformgeometrie ähnelt hierbei einem umgedrehten Dreieck, so dass immer eine ausreichende Ladungssicherung gegeben ist.

Abrollsicherungen

Wird mit dem Hubtisch eine Last auf Rollen ohne Feststellbremse befördert, muss eine Abrollsicherung vorgesehen werden.
Hierfür bieten wir Ihnen entweder fest verschweißte, steckbare oder automatische Abrollsicherungen an.

© Janzen Lifttechnik GmbH

Mechanische Plattformverriegelungen

Verharrt der Hubtisch für lange Zeit mit hoher Last in der oberen Hubposition kann eine elektromechanische Verriegelung der Plattform sinnvoll sein.
Zur Absicherung der Plattform werden dabei Stifte oder Bolzen in entsprechende Riegeltaschen gefahren, so dass ein ungewolltes Absenken ausgeschlossen werden kann.

Plattformverstärkungen

Wird der Hubtisch in der abgesenkten Position von Staplern oder anderen Fahrzeugen überfahren, müssen gegebenenfalls zusätzliche Verstärkungen in die Plattform eingebracht werden.

Teilen Sie uns nur mit, welche Radlasten für den Hubtisch zu erwarten sind und wir kümmern uns um die weitere Auslegung.

Wartungsöffnungen

Wird der Antrieb innerhalb des Hubtisches untergebracht, kann eine Wartungsöffnung in der Plattform erforderlich sein. Diese ermöglicht den Zugang zum Hydraulikaggregat und der Steuerung, so dass auch im Falle eines Defektes eine kostengünstige Fehlerbehebung stattfinden kann.

© Janzen Lifttechnik GmbH

Erweiterungen für den Unterrahmen

Gabelstaplertaschen

In der Standardausführung werden unsere Hubtische mit Augenschrauben und Gewindestangen geliefert, welche ein leichtes Versetzen mit Anschlagketten erlauben. Möchten Sie den Hubtisch regelmäßig mit Hilfe eines Staplers versetzen, sehen wir gerne Staplertaschen für Sie vor, so dass Sie den Hubtisch schneller von A nach B bewegen können.

Aufgeständerte Ausführung

Benötigen Sie nur einen kleinen Hubtisch und möchten diese gerne mit Hilfe eines Handhubwagens verfahren können, bieten wir Ihnen auch hierfür eine Lösung an. In diesem Fall sehen wir unter dem Unterrahmen Füße vor, so dass ein Einfahren mit Hilfe eines handelsüblichen Handhubwagens leicht möglich ist.

Unterrahmen als Ölwanne

Sollten Sie auf dem Hubtisch Arbeiten durchführen, welche oftmals einen Ölverlust mit sich bringen oder wohnen Sie innerhalb eines Wasserschutzgebietes teilen Sie uns dies bitte mit. Wir liefern Ihnen einen komplett geschlossenen und öldicht verschweißten Unterrahmen.

© Janzen Lifttechnik GmbH

Bedienung und Sensorik

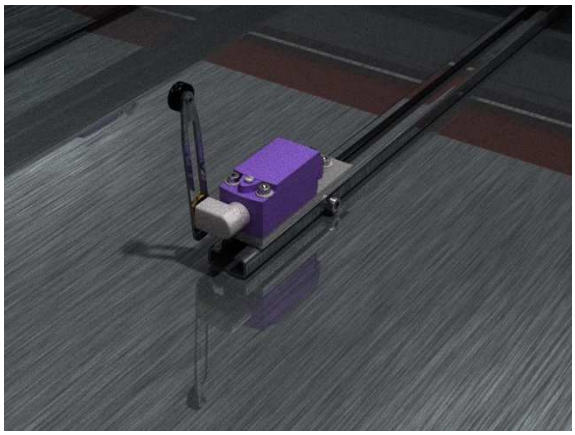

Hub- und Senkendschalter

Hub- und Senkendschalter sind immer dann erforderlich, wenn das Erreichen der oberen oder unteren Position angezeigt werden muss.

Ein klassisches Beispiel hierfür ist der Einsatz innerhalb einer automatisierten Produktionskette. Den anliegenden Anlagenteilen muss mitgeteilt werden, dass sich der Hubtisch in der oberen oder unteren Position befindet und die Last entnommen bzw. aufgebracht werden kann.

Zwischenstopps

In einigen Fällen soll der Hubtisch im Heben und/oder Senken bestimmte festgelegte Positionen anfahren. Teilen Sie uns bei der Anfrage einfach mit in welchen Höhen ein Zwischenstopp erforderlich ist und wir sehen die entsprechende Sensorik vor. Die genaue Position der Haltestellen kann am Einsatzort noch verändert werden, so dass Bautoleranzen ohne größere Schwierigkeiten beseitigt werden können.

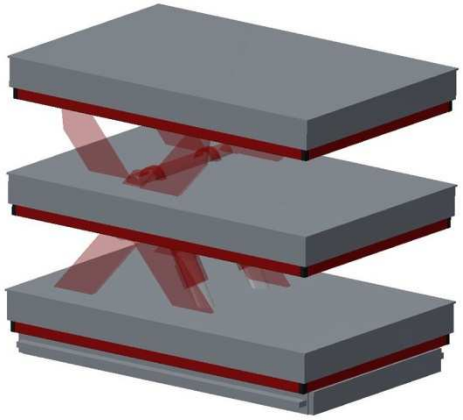

Ex-Ausführung

Wird der Hubtisch innerhalb einer explosionsgefährdeten Atmosphäre eingesetzt, müssen bestimmte Schutzmaßnahmen getroffen werden. Teilen Sie uns in der Anfrage einfach mit, welche Zone berücksichtigt werden soll und wir erarbeiten ein entsprechendes Lösungskonzept.

© Janzen Lifttechnik GmbH

Feuchte Umgebungen

Wird der Hubtisch draußen eingesetzt oder ist er auf andere Weise Feuchtigkeit ausgesetzt, liefern wir die Steuerung und Elektrik in der Schutzklasse IP65. Dies schützt zuverlässig vor einem möglichen Defekt durch Feuchtigkeit.

Sonstiges

Verzinkter Grubenkantenschutz

Wird der Hubtisch innerhalb einer Grube verbaut, sollte ein Grubenkantenschutz vorgesehen werden. Wir bieten Ihnen hierfür zwei Versionen an, entweder zum Einbetonieren oder zum Andübeln.

Mit Hilfe des Kantenschutzes wird eine saubere Übergabe zum Hubtisch erreicht und gleichzeitig die empfindliche Betonkante vor Bruch geschützt.

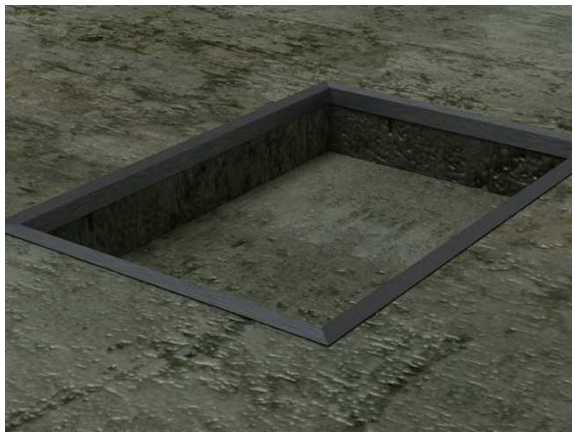

Unterlaufschutz

Während des Hub- und Senkvorgangs entstehen am Hubtisch gefährliche Quetsch- und Scherstellen. Daher ist in vielen Fällen der Einsatz eines Unterlaufschutzes erforderlich.

Bei uns haben Sie die Wahl zwischen einem Unterlaufschutz aus Welldrahtgitter, einem PVC-Rollo oder einem Faltenbalg.

© Janzen Lifttechnik GmbH

Feuerverzinkte Ausführung

In vielen Fällen bietet es sich an die Plattform und den Unterrahmen nicht zu lackieren, sondern zu verzinken. Durch das ständige Befahren der Plattform würde der Lack über kurz oder lang abplatzen.

Auch steht der Hubtisch oftmals in einer Grube. Funktioniert die Entwässerung dann nicht richtig steht der Unterrahmen im Wasser und der Lack wird angegriffen. Diese Probleme lassen sich durch eine feuerverzinkte Ausführung verhindern.

Auffahrrampen und –keile

Mit Auffahrrampen oder –keilen können Hubtisch auch dann mit einem Handhub- oder Rollwagen beladen werden, wenn sie nicht in einer Grube verbaut werden.
Auch für die Längsseite lieferbar.

Umwehrungen

Wird der Hubtisch zum festen Transport zwischen mehreren Ebenen eingesetzt ist oftmals eine zusätzliche Umwehrung notwendig. Sparen Sie sich den Ärger mit der Berufsgenossenschaft oder dem TÜV. Erwerben Sie alle erforderlichen Sicherheitseinrichtungen aus einer Hand.

© Janzen Lifttechnik GmbH

Referenzen

Hubtisch mit Schienenfahrwerk

Die Besonderheit dieses Hubtisches ist leicht erkennbar, er verfügt über Rollen auf der Plattform, sowie am Unterrahmen. Mit Hilfe des Schienenfahrwerks kann der Hubtisch auf einer kundenseitigen Schiene verschoben werden. Die Rollen auf der Plattform dienen als spezielles Lastaufnahmemittel.

Aufgabe des Hubtisches

Beim Kunden sollen mit Hilfe des Hubtisches Rohre mit Durchmessern zwischen 18 und 30“ bearbeitet werden. Die Länge der Rohre kann dabei stark variieren. Aus diesem Grund wurde der Unterrahmen mit vier Doppelspurkranzrollen ausgerüstet. Diese erlauben ein einfaches Verschieben auf einem vorhandenen Schienensystem.

Das Gegenstück des Scherenhubtisches verfügt über eine feste Höhe und beinhaltet einen Drehantrieb, um die aufgelegten Rohre bequem von jeder Seite bearbeiten zu können.
Die Hubfunktion der Hebebühne wird daher dazu verwendet, die Rohre genau waaggerecht zu halten. Eine Verstellbarkeit der aufgeschraubten Bockrollen wäre möglich gewesen, war allerdings für den Bereich der hier vorhandenen Rohrdurchmesser nicht notwendig.

© Janzen Lifttechnik GmbH

Besonderheiten

Schienenfahrwerk mit Doppelspurkranzrollen

Beim Kunden war bereits ein Schienensystem vorhanden, welches auch für den Hubtisch eingesetzt werden sollte. Aus diesem Grund erfolgte die Wahl der Rollenart und der Spurweite anhand der örtlichen Gegebenheiten. Da der Hubtisch nur ohne Last verschoben werden muss, reichte hierbei ein Schienenfahrwerk ohne eigenen Antrieb aus. Der geringe Reibwiderstand zwischen Metall und Metall, sowie die Wälzlagerung der verwendeten Spurkranzrollen ermöglichen ein Verschieben mit sehr geringem Kraftaufwand.

Vullkollan-Bockrollen als Lastaufnahmemittel

Der Hubtisch dient als Widerlager zur Aufnahme eines Rohre mit einem Durchmesser zwischen 18 und 30". Das Rohr muss dabei drehbar gelagert werden, damit es von allen Seiten bequem bearbeitet werden kann.
Die Wahl fiel hierbei auf Vullkollan-Bockrollen als Lastaufnahmemittel. Auch diese Rollen sind mit Wälzlagern ausgestattet, um den Widerstand für die Drehbewegung des Rohres möglichst gering zu halten. Weiterhin zeichnet sich die Vullkollan-Läuffläche durch ihre enorme Widerstandsfähigkeit und geringe Abnutzung aus. Zusammen mit der robusten Bauweise des Hubtisches wird der Kunde somit lange Freude am Hubtisch haben.

© Janzen Lifttechnik GmbH

Millimetergenau positionieren

Dieser hydraulische Hubtisch ermöglicht das Anfahren einer beliebigen Hubposition mit einer Genauigkeit von +/- 1mm. Die gewünschte Höhe wird hierbei von einem Seillängengeber erfasst und kann am Bedienpult bequem eingestellt werden.

Aufgabe des Hubtisches

Auf den Scherenhubtisch werden sechs Klauen als Lastaufnahemittel aufgeschraubt. Anschließend wird ein Rollenwagen über dem Hubtisch positioniert und angehoben. Die Hubhöhe des Rollwagens kann dabei am Bedienpult eingestellt werden und wird mit einer Genauigkeit von +/- 1mm erreicht.

Faltenbalg als Unterlaufschutz

Da direkt am Hubtisch Personen arbeiten, sollte eine mögliche Gefährdung weit möglichst ausgeschlossen werden. Neben der vorgeschriebenen Fußschutzschaltleiste verfügt der Hubtisch daher über einen Faltenbalg als Unterlaufschutz, welcher ein Eingreifen in die Hubmechanik des Scherenhubtisches wirkungsvoll unterbindet.

© Janzen Lifttechnik GmbH

Hubtisch mit individuellen Abmessungen

Diese Hubtische entsprechen nahezu vollständig dem Standardaufbau eines einfachen Scherenhubtisches. Heraussticht ausschließlich die verhältnismäßig große Plattform im Vergleich zum geringen Nutzhub.

Einsatzort

Eingesetzt werden diese Scherenhubtische innerhalb der Montage als ergonomischer Arbeitsplatz. Das zu bearbeitende Werkstück wird auf der Plattform aufgelegt und kann anschließend auf eine ergonomisch günstige Höhe angehoben werden. Somit wird durch den Einsatz der Hubtische eine schonende und ermüdungsarme Arbeitsweise unterstützt.

Besonderheiten

Wie in der Einleitung bereits geschildert, handelt es sich hierbei um einen Standardhubtisch mit innenliegendem Aggregat. Ausschließlich die Plattformabmessungen und der Nutzhub wurden den individuellen Kundenanforderungen angepasst.

Durch eine weitgehend automatisierte Konstruktion und Arbeitsvorbereitungen können individuelle Plattformabmessungen ohne Mehraufwand realisiert werden. Für den Kunden bedeutet dies, dass er nicht auf Standardabmessungen zurückgreifen muss, sondern bei uns einen optimal passenden Scherenhubtisch erhält.

© Janzen Lifttechnik GmbH

Hubtisch im Unterwassereinsatz

Der abgebildete Scherenhubtisch wird bei einem renommierten Getriebehersteller zur Prüfung von Baugruppen eingesetzt. Das Besondere hieran: Die Prüfung finden unter Wasser statt! Dementsprechend steht auch der Hubtisch zeitweise vollständig unter Wasser. Lesen Sie im folgenden, wie die Konstruktion für diesen rauen Einsatz vorbereitet wurde.

In Hubtischgruben wird im Normalfall ein leichtes Gefälle und ein Abfluss vorgesehen. Dies wird gemacht, um den Hubtisch möglichst vom Wasser fern zuhalten. Bei diesem Projekt ist das anders, der Kontakt mit Wasser lässt sich nicht vermeiden und zudem steht zeitweise der gesamte Hubtisch unter Wasser und nicht nur ein Teil von ihm.

Um trotzdem einen langjährigen Betrieb gewährleisten zu können, wäre die einfachste Möglichkeit der Einsatz eines Edelstahlhubtisches gewesen. Der Kunde lehnt eine solche Lösung allerdings ab, da vollständig aus Edelstahl gefertigte Hubtische vergleichsweise teuer sind (mindestens das Doppelte eines normalen Hubtisches). Aus diesem Grund musste eine einfachere Lösung aus einfachem Stahl her. Im folgenden Abschnitt erklären wir Ihnen, was wir gemacht haben um einen langfristigen Betrieb zu ermöglichen:

© Janzen Lifttechnik GmbH

Der Oberflächenschutz

Immer wenn die Gefahr besteht, dass ein Bauteil längerfristig mit Wasser in Kontakt kommt, lassen wir die entsprechende Baugruppe feuerverzinken. Dieser Oberflächenschutz zeichnet sich durch eine sehr hohe Widerstandsfähigkeit gegen mechanische Belastung und gegen widrige Umwelteinflüsse aus. Üblicherweise betrifft dies allerdings nur die Plattform und den Unterrahmen und nicht wie hier den gesamten Hubtisch.
Das heißt hier musste auch die Schere des Hubtisches feuerverzinkt werden. Aus fertigungstechnischer Sicht ist dies problematisch, da in die Schere eines Hubtisches vergleichsweise viel Schweißvolumen eingebracht wird. Damit einhergehen hohen Temperaturen und Eigenspannungen. Diese Spannungen bauen sich während des Feuerverzinkens ab, was hier gleichbedeutend mit einem Verzug des Bauteils ist. Ein Verzug der Schere wiederum ist bei einem Hubtisch nicht zu tolerieren.
Aus diesem Grund muss bei der Konstruktion und Produktion der Schere folgendes beachtet werden:

- Vermeidung von Hohlkörpern
  (diese würden schlimmstenfalls beim Erhitzen zum Platzen
  des entsprechenden Bauteils führen)
- Reduzierung der Schweißspannungen, durch
- eine möglichst schweißnahtarme Konstruktion,
- eine Vermeidung von “Schweißnahtanhäufungen”
- und eine verlängerte Abkühlphase nach dem Schweißvorgang.

Wie die erfolgreiche Inbetriebnahme des Hubtisches zeigt, konnte durch diese Maßnahmen ein Verzug der Schere vermieden werden.

Der Antriebsstrang

Ein großer Vorteil von hydraulischen Scherenhubtischen ist die getrennte Aufstellung von Antriebseinheit und Hubtisch. Auch in diesem Anwendungsfall wurde das Aggregat außerhalb des Hubtisches montiert, um es dem schädlichen Einflusses des Wassers zu entziehen. Auch wenn der Elektromotor, die Pumpe und die Ventile somit außerhalb des Wassers untergebracht sind, gibt es leider immer noch Komponenten, welche nicht so einfach geschützt werden können.

Hierzu gehört beispielsweise der eingesetzte Hydraulikzylinder. Naturgemäß muss dieser innerhalb der Scherenkonstruktion verbaut werden, um seinen Dienst erfolgreich zu erfüllen. Um die Widerstandsfähigkeit des Zylinders gegenüber dem Wasser zu erhöhen, wurde ein Spezialzylinder von der Büter Maschinenfabrik GmbH eingesetzt. Im Gegensatz zu Standardzylindern verfügt dieser Zylinder über eine vernickelte und dreifach verchromte Kolbenstange, sowie Spezialdichtungen für die verwendete HFC-Flüssigkeit. Neben den Hydraulikzylindern sind auch die Hydraulikschläuche direkt dem Wasser ausgesetzt. Aus diesem Grund wurden Schläuche aus Gewebematerial mit Edelstahlverschraubungen eingesetzt.

© Janzen Lifttechnik GmbH

In einem Nebensatz wurde bereits erwähnt, dass der Hubtisch mit einer HFC-Flüssigkeit betrieben wird. Dieses zeichnet sich durch einen hohen Wasseranteil und seine schweren Entflammbarkeit aus. Allerdings verhindert dies auch den Einsatz der von uns so geschätzten Unterölaggregate. Der hohe Wasseranteil im Druckmedium würde zu einem Kurzschluss der Läuferwicklung führen. Aus diesem Grund haben wir beim vorliegenden Projekt ein Kompaktaggregat eingesetzt, wie sie auch bei einem Großteil der anderen Hubtischhersteller eingesetzt werden.

Die mechanischen Bauteile

Schaut man sich das Bildmaterial an, fällt schnell auf, dass keine normale, geschlossene Plattform verwendet wurde. Stattdessen befindet sich oberhalb der Schere ein offener Plattformrahmen. Dies lässt sich einfach erklären: Eine geschlossene Plattform hätte beim Senkvorgang des Hubtisches einen entscheidenden Nachteil, sie würde aufschwimmen. Um dies zu verhindern, wurden sozusagen große Löcher in die Plattform geschnitten, welche den problemlosen Durchfluss des Wasser ermöglichen. Die ausreichende Steifigkeit der Plattform wird wiederum durch den Unterbau und der gewählten Blechdicke gewährleistet.

Schaut man sich die Plattform noch genauer an, erkennt man zudem eine ganze Reihe von Langlöchern. Diese sollen allerdings nicht das Abheben der Plattform verhindern, sondern wurden individuell nach Kundenwunsch eingefräst. Mit Hilfe dieser Löcher kann der Kunde eine Vielzahl verschiedener Werkzeugträger auf der Plattform montieren und ist somit sehr flexibel bei der Versuchsanordnung.
Natürlich wurden noch weitere Besonderheiten in den Hubtisch eingebaut, wenn es beispielsweise um die Gestaltung der Lagerstellen oder die Verwendung von Zukaufteilen geht. Allerdings möchten wir den Umfang dieses Artikels nicht sprengen, sondern nur zeigen, dass ein Unterwassereinsatz eines hydraulischen Hubtisches theoretisch und praktisch möglich ist.

© Janzen Lifttechnik GmbH

Verfahrbarer Hubtisch

Dieser Hubtisch wird verwendet, um bis zu 2 Tonnen schwere Lasten verfahren und anheben zu können. Damit dieser Hubtisch verfahren kann wurden sowohl die Steuerung als auch das Hydraulikaggregat in den Unterrahmen integriert. Für einen leichtgängigen Lauf sorgen mit Polyurethan beschichtete Lenk- und Bockrollen.

Einsatzort

Dieser verfahrbare Hubtisch ist für allgemeine Lasten geeignet, d.h. die Plattform ist nicht mit einem speziellen Lastaufnahmemittel ausgestattet, sondern kann für alle nicht-rollenden Lasten verwendet werden.
Dementsprechend wird dieser Hubtisch auch nicht an einem speziellen Einsatzort, sondern an verschiedenen Plätzen als höhenverstellbarer Montagetisch.

Besonderheiten

Wie oben bereits geschildert, verfügt dieser Hubtisch über Lenk- und Bockrollen, um den Tisch verfahren zu können. Dabei wurden Rollen mit Polyurethan-Laufbelag eingesetzt. Im Vergleich zu Polyamid-Laufrollen dämpfen diese Bodenunebenheiten besser ab.

© Janzen Lifttechnik GmbH

Doppelscherenhubtisch für eine Stanzmaschine

Der hier abgebildete Doppelscherenhubtisch wird im Bereich einer Stanzmaschine für Verpackungen eingesetzt. Auf der Plattformoberfläche wurde vom Kunden zur Arbeitserleichterung ein Gestell mit Ablagefächern montiert.

Einsatzort des Hubtisches

Die Firma MM Graphia Bielefeld GmbH stellt Verpackungen für Süßwaren, Zigaretten und Lebensmitteln her. Ein Teil dieser Verpackungen wird nach dem Bedrucken der Bögen ausgestanzt. Um seine Rüstzeiten zu reduzieren und gleichzeitig eine ergonomische Arbeitsweise zu ermöglichen, hat das Unternehmen im April dieses Jahres einen Doppelscherenhubtisch bei uns bestellt.

Auf der Plattform des Hubtisches wurde vom Kunden ein Gestell mit Ablagefächern montiert, welches die verschiedenen Vorlagen für die Stanzmaschine beinhaltet. Mit Hilfe des Hubtisches kann das gewünschte Fach auf eine ergonomisch günstige Arbeitshöhe gefahren und bequem entnommen und nach der Verwendung zurückgelegt werden.

© Janzen Lifttechnik GmbH

Besonderheiten

Kompakte Bauweise

Auffällig bei diesem Doppelscherenhubtisch ist die sehr kompakte Bauweise. So verfügt die Plattform nur über eine Breite von 600 Millimetern und eine Länge von 1.250 Millimetern. Wie man an den Bildern gut erkennen kann, blieb hier für den Hydraulikzylinder nicht mehr viel Raum in der Schere. Um die Standsicherheit bei diesem kompakten Hubtisch nicht zu gefährden, wird der Unterrahmen mit Hilfe von Klebeankern fest mit dem Betonboden verankert, so dass während des Betriebs keine Kippgefahr besteht.

Oberflächenschutz

In diesem Fall hat sich der Kunde für eine feuerverzinkte Plattform und einem feuerverzinkten Unterrahmen als Oberflächenschutz entschieden. Dies bietet sich immer dann an, wenn die Plattform befahren wird und der Hubtisch in einer Grube verbaut wird.

Durch den Grubeneinbau könnte Wasser an den Unterrahmen gelangen, so dass dieser nach einigen Jahres anfängt zu korrodieren. Bei einer feuerverzinkten Ausführung umgeht man dieses Risiko, selbst wenn der Wasserablauf mal verstopft sein sollte.
Eine feuerverzinkte Plattform bietet sich immer dann an, wenn der Hubtisch mit einem Handhubwagen oder ähnliches be- und entladen wird. Die Rollen des Handhubwagens sorgen über lange Zeit dafür, dass der Lack der Plattformoberfläche abplatzt und der Hubtisch somit unansehnlich wird. Eine feuerverzinkte Oberfläche verfügt hier über eine wesentlich höhere Widerstandsfähigkeit.

© Janzen Lifttechnik GmbH